КРУГЛЫЕ ПЛАШКИ

Screwing dies
Schneideisen

КРУГЛЫЕ ПЛАШКИ
SCREWING DIES
SCHNEIDEISEN

				Страница *Page* *Seite*
ТАБЛИЦА ПОДБОРА / *TOOLS SELECTION TABLE* / *WERKZEUGE SELEKTION TABELLE*				141
СТРАНИЦЫ КАТАЛОГА / *CATALOGUE PAGES* / *KATALOGSEITEN*				142-148
M	DIN-EN 22 568	HSS, LH HSS, HSSE	800 / 800 SPN / INOX / Ms	142
	~DIN-EN 22 568	D-25, D-38 HSS	800	143
	NHMg	HSS	800 / Ms	144
MF	DIN-EN 22 568	HSS, HSSE	800 / 800 SPN / INOX / Ms	145-147
	~DIN-EN 22 568	D-25, D-38 HSS	800	148
	NHMg	HSS	800 / Ms	149
UNC	DIN-EN 22 568	HSS	800	150
UNF	DIN-EN 22 568	HSS	800	151
G	DIN-EN 24231	HSS, LH HSS, HSSE	800 / INOX / Ms	152
	DIN-EN 22 568	HSS	800 / Ms	153
R	DIN-EN 24 230	HSS	800	154
BSW	DIN-EN 22 568	HSS, LH HSS	800	155
BSF	DIN-EN 22 568	HSS	800	156
NPT	~DIN-EN 24 230	HSS	800	157
Pg	DIN-EN 22 568	HSS	800	158

ТАБЛИЦА ПОДБОРА / *SELECTION TABLE / SELEKTION TABELLE*

DIN-EN 22 568, DIN-EN 24 231, DIN-EN 24 230				NHMg		**Стандарт** *Norm* *Norma*	
142-143	142	142	142	144	144	**M**	**Страница** / *Page / Seite*
145-148	145-147	145-148	145-148	149	149	**MF**	
150						**UNC**	
151						**UNF**	
152		152	152	153	153	**G**	
154						**R**	
155						**BSW**	
156						**BSF**	
157						**NPT**	
158						**Pg**	
800	**800 SPN**	**INOX**	**Ms**	**800**	**Ms**	**НАИМЕНОВАНИЕ** *Name* *Bezeichnung*	
	Подточка передней поверхности *SPN - spiral point* *SPN - Schälanschnitt*	Подточка передней поверхности *SPN - spiral point* *SPN - Schälanschnitt*	Специальная геометрия *Lapped; special geometry* *Geläppt; besondere Geometrie*		Специальная геометрия *Lapped; special geometry* *Geläppt; besondere Geometrie*	**ИСПОЛНЕНИЕ** *Execution* *Ausfuhrung*	
HSS	HSS	HSSE	HSS	HSS	HSS	**МАТЕРИАЛ** *Material* *Werkstoff*	
		OX				**ПОКРЫТИЕ** *Coating* *Beschichtung*	
1,75P	1,75P	2,25P	1,25P	1,75P	1,25P	**СБЕГ РЕЗЬБЫ** *Chamfer* *Anschnitt*	
E/O	E/O	E/O	E/O	E/O	E/O	**ОХЛАЖДЕНИЕ** *Coolant* *Kühlmittel*	
Vc [m/min]							
						P	**ГРУППА ОБРАБАТЫВАЕМЫХ МАТЕРИАЛОВ** / *Material group / Werkstoffgruppe*
1-8	1-8	1-8		1-8		1.1	
1-6	1-6	1-6		1-6		1.2	
1-6	1-6	1-6		1-6		1.3	
1-2	1-2	1-2		1-2		1.4	
						1.5	
						1.6	
						M	
		1-5				2.1	
		1-5				2.2	
						2.3	
						K	
						3.1	
						3.2	
						3.3	
						N	
	5-18	5-18				4.1	
5-10	5-10	5-15		5-10		4.2	
		5-15				4.3	
						4.4	
			6-10		6-10	4.5	
			6-10		6-10	4.6	
1-5				1-5		4.7	
1-5				1-5		4.8	
1-5				1-5		4.9	
		1-5				4.10	
		1-5				4.11	
1-5				1-5		4.12	
						4.13	
						S	
						5.1	
						5.2	
						5.3	
						5.4	
						H	
						6.1	
						6.2	
						6.3	
						6.4	

Основная метрическая резьба ISO DIN-13

ISO Metric coarse thread DIN-13
Metrisches ISO-Regelgewinde DIN-13

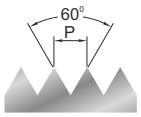

DIN-EN 22 568

HSS | HSSE

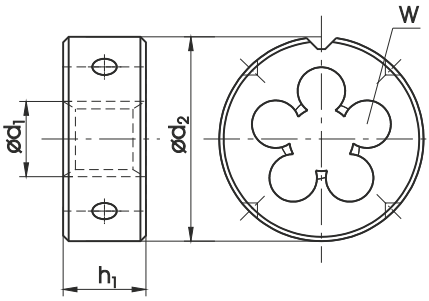

НАИМЕНОВАНИЕ / Name / Bezeichnung	800	800	800 SPN	INOX	Ms
МАТЕРИАЛ / *Material / Werkstoff*	P1.2-1.3, N4.2	P1.2-1.3, N4.2	P1.2-1.3, N4.2	P1.2-1.3, M2.1-M2.2, N4.2-4.3	N4.5-4.6
ИЗГОТОВЛЕНА ИЗ / *Quality of matrial / Qualität*	HSS	HSS	HSS	HSSE	HSS
ИСПОЛНЕНИЕ / *Execution / Ausführung*		LH			
СБЕГ РЕЗЬБЫ / *Chamfer / Anschnitt*	1,75P	1,75P	1,75P	2,25P	1,25P
ТОЧНОСТЬ / *Tolerance / Toleranz*	6g	6g	6g	6g	6g

M Ćd1	P	Ćd2 x h1	W	ød	INDEX	N1-121001	N1-111001	N1-141001	N2-188001	N1-164001
M 1	0,25	16 x 5	3	0,96	0010	●				
M 1,1	0,25	16 x 5	3	1,05	0011	●				
M 1,2	0,25	16 x 5	3	1,15	0012	●				
M 1,4	0,3	16 x 5	3	1,35	0014	●				
M 1,6	0,35	16 x 5	3	1,55	0016	●				
M 1,8	0,35	16 x 5	3	1,75	0018	●				
M 2	0,4	16 x 5	3	1,95	0020	●				
M 2,2	0,45	16 x 5	3	2,15	0022	●				
M 2,5	0,45	16 x 5	3	2,42	0025	●				
M 3	0,5	20 x 5	3	2,92	0030	●	●	●	●	●
M 3,5	0,6	20 x 5	3	3,41	0035	●	○	●	○	○
M 4	0,7	20 x 5	3	3,90	0040	●	●	●	●	●
M 4,5	0,75	20 x 7	3	4,40	0045	●	○	●	○	○
M 5	0,8	20 x 7	3	4,90	0050	●	●	●	●	●
M 6	1	20 x 7	4	5,88	0060	●	●	●	●	●
M 7	1	25 x 9	4	6,88	0070	●	○	●	○	○
M 8	1,25	25 x 9	4	7,86	0080	●	●	●	●	●
M 9	1,25	25 x 9	4	8,86	0090	●	○	●	○	○
M 10	1,5	30 x 11	4	9,85	0100	●	●	●	●	●
M 11	1,5	30 x 11	4	10,85	0110	●	○	●	○	○
M 12	1,75	38 x 14	4	11,83	0120	●	●	●	●	○
M 14	2	38 x 14	4	13,82	0140	●	●	●	●	○
M 16	2	45 x 18	5	15,82	0160	●	●	●	●	○
M 18	2,5	45 x 18	5	17,79	0180	●	●	●	●	○
M 20	2,5	45 x 18	5	19,79	0200	●	●	●	●	○
M 22	2,5	55 x 22	5	21,79	0220	●	●	●	●	○
M 24	3	55 x 22	5	23,76	0240	●	●	●	●	○
M 27	3	65 x 25	5	26,76	0270	●	●	●	●	○
M 30	3,5	65 x 25	6	29,73	0300	●	●	●	●	○
M 33	3,5	65 x 25	6	32,73	0330	●	●	●	○	○
M 36	4	65 x 25	7	35,70	0360	●	●	●	○	○
M 39	4	75 x 30	7	38,70	0390	●	○	○	○	○
M 42	4,5	75 x 30	7	41,68	0420	●	○	○	○	○
M 45	4,5	90 x 36	7	44,68	0450	●	○	○	○	○
M 48	5	90 x 36	7	47,66	0480	●	○	○	○	○
M 52	5	90 x 36	8	51,66	0520	●	○	○	○	○
M 56	5,5	105 x 36	6	55,65	0560	●	○	○	○	○
M 60	5,5	105 x 36	8	59,65	0600	●	○	○	○	○
M 64	6	120 x 36	7	63,62	0640	●	○	○	○	○
M 68	6	120 x 36	8	67,62	0680	●	○	○	○	○

*** Плашки крупнее чем М68 под заказ**
** Dies bigger than M68 available on request*
** Schneideisen größer als M68 auf Anfrage*

*** Плашки с габаритами от 120 имеют съемные ручки элиминующие дополнительные оправки**
** Dies, size starting from 120 have detachable handles which eliminates need for additional collets*
** Schneideisen mit Baumasse von 120 haben Handgriffen was bedeutet kein Bedarf für zusätzlichen Spannzangen*

ПРИМЕР ЗАКАЗА / *Example of order / Beispiel einer Bestellung:*

N1-121001-0030
DIN-EN 22 568 M3 6g HSS 800

● **Доступно со склада, цены в прайс-листе**
Available from stock, the price in the price list / Ab Lager lieferbar, der Preis in der Preisliste

○ **Для скорой поставки, цена по запросу**
For quick delivery, price on request / Für die schnelle Lieferung, Preis auf Anfrage

Основная метрическая резьба ISO DIN-13

ISO Metric coarse thread DIN-13
Metrisches ISO-Regelgewinde DIN-13

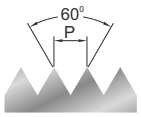

~DIN-EN 22 568

HSS

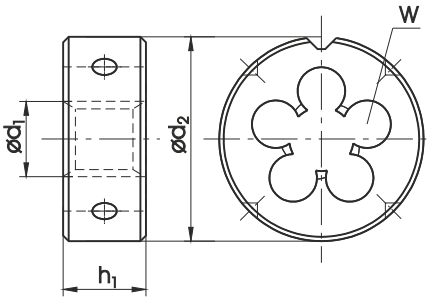

НАИМЕНОВАНИЕ / Name / Bezeichnung	800	800			
МАТЕРИАЛ / *Material / Werkstoff*	P1.2-1.3, N4.2	P1.2-1.3, N4.2			
ИЗГОТОВЛЕНА ИЗ / *Quality of matrial / Qualität*	HSS	HSS			
ИСПОЛНЕНИЕ / *Execution / Ausführung*	D25	D38			
СБЕГ РЕЗЬБЫ / *Chamfer / Anschnitt*	1,75P	1,75P			
ТОЧНОСТЬ / *Tolerance / Toleranz*	6g	6g			

M Ćd1	P	Ć d2 x h1	W	ød1	INDEX	N1-121251	N1-121381			
M 3	0,5	25 x 9	3	2,92	0030	●				
M 4	0,7	25 x 9	3	3,90	0040	●				
M 5	0,8	25 x 9	3	4,90	0050	●				
M 6	1	25 x 9	3	5,88	0060	●				
M 7*	1	25 x 9	4	6,88	0070*					
M 8*	1,25	25 x 9	4	7,86	0080*					
M 10	1,5	25 x 9	5	9,85	0100	●				
M 12	1,75	25 x 9	6	11,83	0120	●				
M 16	2	38 x 14	6	15,82	0160		●			
M 20	2,5	38 x 14	6	19,79	0200		●			

*** Стандартные габаритные размеры в каталоге указаны под индексом N1-121001**
** standard overall dimensions avilalble with catalogue number N1-121001*
** Standardabmessungen sind unter dem Index N1-121001 erhältlich*

Плашкодержатели на стр. 244
Die stocks at 244 page
Schneideisenhalter auf der Seite 244

ПРИМЕР ЗАКАЗА / *Example of order / Beispiel einer Bestellung:*

N1-121251-0030
DIN-EN 22 568 M3 6g HSS 800 D25

● **Доступно со склада, цены в прайс-листе**
Available from stock, the price in the price list / Ab Lager lieferbar, der Preis in der Preisliste
○ **Для скорой поставки, цена по запросу**
For quick delivery, price on request / Für die schnelle Lieferung, Preis auf Anfrage

Основная метрическая резьба ISO DIN-13

ISO Metric coarse thread DIN-13
Metrisches ISO-Regelgewinde DIN-13

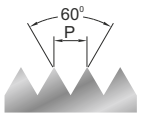

NHMg

HSS

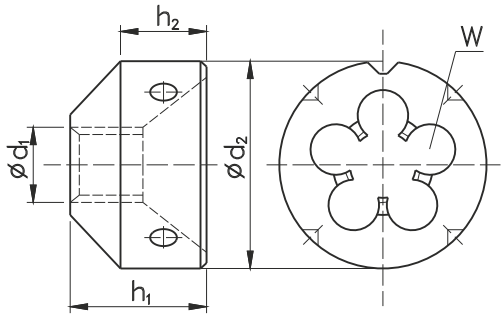

НАИМЕНОВАНИЕ / Name / Bezeichnung	**800**	**Ms**			
МАТЕРИАЛ / *Material / Werkstoff*	P1.2-1.3, N4.2	N4.5-4.6			
ИЗГОТОВЛЕНА ИЗ / *Quality of matrial / Qualität*	HSS	HSS			
ИСПОЛНЕНИЕ / *Execution / Ausführung*					
СБЕГ РЕЗЬБЫ / *Chamfer / Anschnitt*	1,75P	1,25P			
ТОЧНОСТЬ / *Tolerance / Toleranz*	6g	6g			

M Ć d_1	P	Ć d_2	h_1	h_2	W	ød	INDEX	K1-821001	K1-864001			
M 3	0,5	20	12	7	3	2,92	0030	○	○			
M 4	0,7	20	12	7	3	3,90	0040	○	○			
M 5	0,8	20	12	7	3	4,90	0050	○	○			
M 6	1	20	12	7	4	5,88	0060	●	○			
M 8	1,25	25	15	9	4	7,86	0080	●	○			
M 10	1,5	25	15	9	5	9,85	0100	●	○			
M 12	1,75	30	18	11	5	11,83	0120	●	○			
M 14	2	30	18	11	5	13,82	0140	○	○			
M 16	2	38	22	14	6	15,82	0160	○	○			
M 18	2,5	38	22	14	6	17,79	0180	○	○			
M 20	2,5	45	28	18	7	19,79	0200	○	○			
M 22	2,5	45	28	18	6	21,79	0220	○	○			
M 24	3	45	28	18	8	23,76	0240	○	○			

ПРИМЕР ЗАКАЗА / *Example of order / Beispiel einer Bestellung:*

K1-821001-0030
NHMg M3 6g HSS 800

● **Доступно со склада, цены в прайс-листе**
Available from stock, the price in the price list / Ab Lager lieferbar, der Preis in der Preisliste

○ **Для скорой поставки, цена по запросу**
For quick delivery, price on request / Für die schnelle Lieferung, Preis auf Anfrage

Мелкая метрическая резьба стандарта ISO DIN-13

ISO Metric fine thread DIN-13
Metrisches ISO-Feingewinde DIN-13

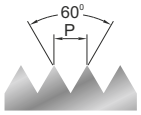

DIN-EN 22 568

HSS | HSSE

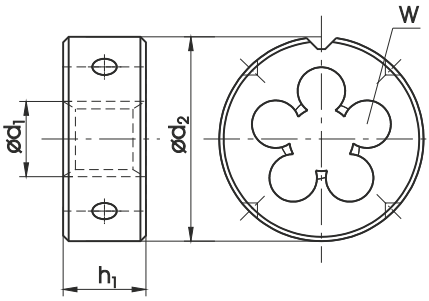

НАИМЕНОВАНИЕ / Name / Bezeichnung	800	800	800 SPN	INOX	Ms
МАТЕРИАЛ / *Material / Werkstoff*	P1.2-1.3, N4.2	P1.2-1.3, N4.2	P1.2-1.3, N4.2	P1.2-1.3, M2.1-M2.2, N4.2-4.3	N4.5-4.6
ИЗГОТОВЛЕНА ИЗ / *Quality of matrial / Qualität*	HSS	HSS	HSS	HSSE	HSS
ИСПОЛНЕНИЕ / *Execution / Ausführung*		LH			
СБЕГ РЕЗЬБЫ / *Chamfer / Anschnitt*	1,75P	1,75P	1,75P	2,25P	1,25P
ТОЧНОСТЬ / *Tolerance / Toleranz*	6g	6g	6g	6g	6g

MF Ć d_1	P	Ć d_2 x h_1	W	ød	INDEX	N1-121001	N1-111001	N1-141001	N2-188001	N1-164001
M 3,5 x 0,5	0,5	20 x 5	3	3,43	0037	○	○	○	○	○
M 4 x 0,5	0,5	20 x 5	4	3,92	0041	●	○	○	○	○
M 4,5 x 0,5	0,5	20 x 5	4	4,43	0046	○	○	○	○	○
M 5 x 0,5	0,5	20 x 5	4	4,92	0051	●	○	○	○	○
M 5 x 0,75	0,75	20 x 5	4	4,91	0052	○	○	○	○	○
M 5,5 x 0,5	0,5	20 x 5	4	5,43	0056	○	○	○	○	○
M 5,5 x 0,75	0,75	20 x 7	4	5,42	0057	○	○	○	○	○
M 6 x 0,5	0,5	20 x 7	4	5,92	0061	●	○	○	○	○
M 6 x 0,75	0,75	20 x 7	4	5,90	0062	●	○	●	○	○
M 7 x 0,75	0,75	25 x 9	4	6,90	0072	●	○	●	○	○
M 8 x 0,5	0,5	25 x 9	4	7,92	0081	●	○	○	○	○
M 8 x 0,75	0,75	25 x 9	4	7,90	0082	●	●	●	○	●
M 8 x 1	1	25 x 9	4	7,88	0083	●	●	●	●	●
M 9 x 0,75	0,75	25 x 9	4	8,90	0092	●	○	○	○	○
M 9 x 1	1	25 x 9	4	8,88	0093	●	○	○	○	○
M 10 x 0,75	0,75	30 x 11	4	9,90	0102	●	○	●	○	○
M 10 x 1	1	30 x 11	5	9,88	0103	●	●	●	●	●
M 10 x 1,25	1,25	30 x 11	4	9,86	0104	●	●	●	●	○
M 11 x 0,75	0,75	30 x 11	5	10,91	0112	●	○	○	○	○
M 11 x 1	1	30 x 11	4	10,88	0113	●	○	●	○	○
M 12 x 1	1	38 x 10	4	11,88	0123	●	●	●	○	○
M 12 x 1,25	1,25	38 x 10	4	11,86	0124	●	●	●	●	○
M 12 x 1,5	1,5	38 x 10	4	11,85	0125	●	●	●	●	●
M 14 x 1	1	38 x 10	5	13,88	0143	●	●	○	○	○
M 14 x 1,5	1,5	38 x 10	5	13,85	0145	●	●	●	●	●
M 15 x 1	1	38 x 10	5	14,88	0153	●	○	○	○	○
M 15 x 1,5	1,5	38 x 10	5	14,85	0155	●	○	○	○	○
M 16 x 1	1	45 x 14	5	15,88	0163	●	●	○	○	○
M 16 x 1,5	1,5	45 x 14	5	15,85	0165	●	●	●	●	●
M 17 x 1	1	45 x 14	5	16,88	0173	●	○	○	○	○
M 17 x 1,5	1,5	45 x 14	5	16,85	0175	●	○	○	○	○
M 18 x 1	1	45 x 14	5	17,88	0183	●	●	○	○	○
M 18 x 1,5	1,5	45 x 14	5	17,85	0185	●	●	●	●	●
M 18 x 2	2	45 x 14	5	17,82	0186	●	●	○	○	○
M 20 x 1	1	45 x 14	6	19,80	0203	●	●	○	○	○
M 20 x 1,5	1,5	45 x 14	6	19,85	0205	●	●	●	●	●
M 20 x 2	2	45 x 14	6	19,82	0206	●	●	○	○	○
M 22 x 1	1	55 x 16	6	21,88	0223	●	●	○	○	○
M 22 x 1,5	1,5	55 x 16	6	21,85	0225	●	●	●	●	●
M 22 x 2	2	55 x 16	6	21,82	0226	●	●	○	○	○
M 24 x 1	1	55 x 16	6	21,88	0243	●	●	○	○	○
M 24 x 1,5	1,5	55 x 16	6	23,85	0245	●	●	●	●	●

ПРИМЕР ЗАКАЗА / *Example of order / Beispiel einer Bestellung:*

N1-121001-0103
DIN-EN 22 568 M10x1 6g HSS 800

● **Доступно со склада, цены в прайс-листе**
Available from stock, the price in the price list / Ab Lager lieferbar, der Preis in der Preisliste

○ **Для скорой поставки, цена по запросу**
For quick delivery, price on request / Für die schnelle Lieferung, Preis auf Anfrage

Мелкая метрическая резьба стандарта ISO DIN-13

ISO Metric fine thread DIN-13
Metrisches ISO-Feingewinde DIN-13

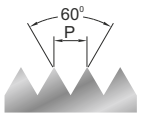

DIN-EN 22 568

HSS | HSSE

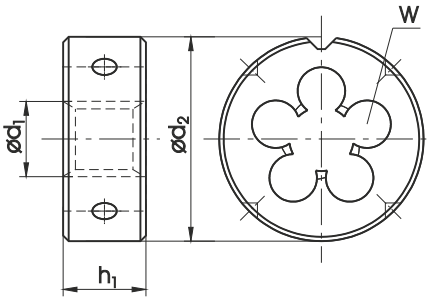

НАИМЕНОВАНИЕ / Name / Bezeichnung	800	800	800 SPN	INOX	Ms
МАТЕРИАЛ / *Material / Werkstoff*	P1.2-1.3, N4.2	P1.2-1.3, N4.2	P1.2-1.3, N4.2	P1.2-1.3, M2.1-M2.2, N4.2-4.3	N4.5-4.6
ИЗГОТОВЛЕНА ИЗ / *Quality of matrial / Qualität*	HSS	HSS	HSS	HSSE	HSS
ИСПОЛНЕНИЕ / *Execution / Ausführung*		LH			
СБЕГ РЕЗЬБЫ / *Chamfer / Anschnitt*	1,75P	1,75P	1,75P	2,25P	1,25P
ТОЧНОСТЬ / *Tolerance / Toleranz*	6g	6g	6g	6g	6g

MF Ć d_1	P	Ć d_2 x h_1	W	ød	INDEX	N1-121001	N1-111001	N1-141001	N2-188001	N1-164001
M 24 x 2	2	55 x 16	6	23,82	0246	●	●	○	○	○
M 25 x 1	1	55 x 16	6	24,88	0253	●	○	○	○	○
M 25 x 1,5	1,5	55 x 16	6	24,85	0255	●	○	○	○	○
M 25 x 2	2	55 x 16	6	24,82	0256	●	○	○	○	○
M 26 x 1,5	1,5	55 x 16	6	25,85	0265	●	○	○	○	○
M 27 x 1	1	65 x 18	6	26,88	0273	●	○	○	○	○
M 27 x 1,5	1,5	65 x 18	6	26,85	0275	●	○	○	○	○
M 27 x 2	2	65 x 18	6	26,82	0276	●	○	○	○	○
M 28 x 1	1	65 x 18	6	27,88	0283	●	○	○	○	○
M 28 x 1,5	1,5	65 x 18	6	27,85	0285	●	○	○	○	○
M 28 x 2	2	65 x 18	6	27,82	0286	●	○	○	○	○
M 30 x 1	1	65 x 18	6	29,88	0303	●	○	○	○	○
M 30 x 1,5	1,5	65 x 18	6	29,85	0305	●	○	○	○	○
M 30 x 2	2	65 x 18	6	29,82	0306	●	○	○	○	○
M 30 x 3	3	65 x 18	6	29,76	0307	●	○	○	○	○
M 32 x 1,5	1,5	65 x 18	7	31,85	0325	●	○	○	○	○
M 32 x 2	2	65 x 18	7	31,82	0326	●	○	○	○	○
M 33 x 1,5	1,5	65 x 18	7	32,85	0335	●	○	○	○	○
M 33 x 2	2	65 x 18	7	32,82	0336	●	○	○	○	○
M 33 x 3	3	65 x 18	7	32,76	0337	●	○	○	○	○
M 35 x 1,5	1,5	65 x 18	7	34,85	0355	●	○	○	○	○
M 36 x 1,5	1,5	65 x 18	7	35,85	0365	●	○	○	○	○
M 36 x 2	2	65 x 18	7	35,82	0366	●	○	○	○	○
M 36 x 3	3	65 x 25	7	35,76	0367	●	○	○	○	○
M 38 x 1,5	1,5	75 x 20	7	37,85	0385	●	○	○	○	○
M 39 x 1,5	1,5	75 x 20	7	38,85	0395	●	○	○	○	○
M 39 x 2	2	75 x 20	7	38,82	0396	●	○	○	○	○
M 39 x 3	3	75 x 30	7	38,76	0397	●	○	○	○	○
M 40 x 1,5	1,5	75 x 20	7	39,85	0405	●	○	○	○	○
M 40 x 2	2	75 x 20	7	39,82	0406	●	○	○	○	○
M 40 x 3	3	75 x 30	7	39,76	0407	●	○	○	○	○
M 42 x 1,5	1,5	75 x 20	8	41,85	0425	●	○	○	○	○
M 42 x 2	2	75 x 20	8	41,82	0426	●	○	○	○	○
M 42 x 3	3	75 x 30	7	41,76	0427	●	○	○	○	○
M 45 x 1,5	1,5	90 x 22	7	44,85	0455	●	○	○	○	○
M 45 x 2	2	90 x 22	7	44,82	0456	●	○	○	○	○
M 45 x 3	3	90 x 36	7	44,76	0457	●	○	○	○	○
M 48 x 1,5	1,5	90 x 22	7	47,85	0485	●	○	○	○	○
M 48 x 2	2	90 x 22	7	47,82	0486	●	○	○	○	○
M 48 x 3	3	90 x 36	7	47,76	0487	●	○	○	○	○
M 48 x 4	4	90 x 36	7	47,73	0488	●	○	○	○	○
M 50 x 1,5	1,5	90 x 22	8	49,85	0505	●	○	○	○	○

ПРИМЕР ЗАКАЗА / *Example of order / Beispiel einer Bestellung:*

N1-121001-0306
DIN-EN 22 568 M30x2 6g HSS 800

● **Доступно со склада, цены в прайс-листе**
Available from stock, the price in the price list / Ab Lager lieferbar, der Preis in der Preisliste

○ **Для скорой поставки, цена по запросу**
For quick delivery, price on request / Für die schnelle Lieferung, Preis auf Anfrage

Мелкая метрическая резьба стандарта ISO DIN-13

ISO Metric fine thread DIN-13
Metrisches ISO-Feingewinde DIN-13

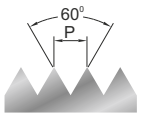

DIN-EN 22 568

HSS | HSSE

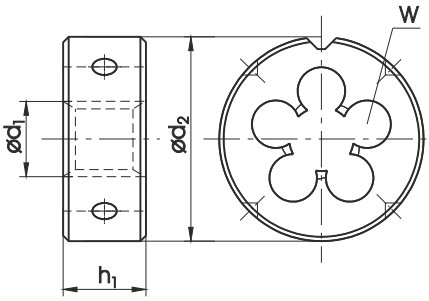

	800	800	800 SPN	INOX	Ms
НАИМЕНОВАНИЕ / Name / Bezeichnung					
МАТЕРИАЛ / *Material / Werkstoff*	P1.2-1.3, N4.2	P1.2-1.3, N4.2	P1.2-1.3, N4.2	P1.2-1.3, M2.1-M2.2, N4.2-4.3	N4.5-4.6
ИЗГОТОВЛЕНА ИЗ / *Quality of matrial / Qualität*	HSS	HSS	HSS	HSSE	HSS
ИСПОЛНЕНИЕ / *Execution / Ausführung*		LH			
СБЕГ РЕЗЬБЫ / *Chamfer / Anschnitt*	1,75P	1,75P	1,75P	2,25P	1,25P
ТОЧНОСТЬ / *Tolerance / Toleranz*	6g	6g	6g	6g	6g

MF Ć d_1	P	Ć d_2 x h_1	W	ød	INDEX	N1-121001	N1-111001	N1-141001	N2-188001	N1-164001
M 50 x 2	2	90 x 22	8	49,82	0506	●	○	○	○	○
M 50 x 3	3	90 x 36	8	49,76	0507	●	○	○	○	○
M 52 x 1,5	1,5	90 x 36	8	51,85	0525	●	○	○	○	○
M 52 x 2	2	90 x 22	8	51,82	0526	●	○	○	○	○
M 52 X 3	3	90 x 36	8	51,76	0527	●	○	○	○	○
M 52 x 4	4	90 x 36	8	51,73	0528	●	○	○	○	○
M 55 x 1,5	1,5	105 x 22	8	54,85	0555	○	○	○	○	○
M 55 x 2	2	105 x 22	7	54,82	0556	○	○	○	○	○
M 55 x 3	3	105 x 36	7	54,76	0557	○	○	○	○	○
M 55 x 4	4	105 x 36	7	54,73	0558	○	○	○	○	○
M 56 x 1,5	1,5	105 x 22	8	55,85	0565	○	○	○	○	○
M 56 x 2	2	105 x 22	8	55,82	0566	○	○	○	○	○
M 56 x 3	3	105 x 36	8	55,76	0567	○	○	○	○	○
M 56 x 4	4	105 x 36	7	55,73	0568	○	○	○	○	○

ПРИМЕР ЗАКАЗА / *Example of order / Beispiel einer Bestellung:*

N1-121001-0506
DIN-EN 22 568 M50x2 6g HSS 800

● **Доступно со склада, цены в прайс-листе**
Available from stock, the price in the price list / Ab Lager lieferbar, der Preis in der Preisliste
○ **Для скорой поставки, цена по запросу**
For quick delivery, price on request / Für die schnelle Lieferung, Preis auf Anfrage

Мелкая метрическая резьба стандарта ISO DIN-13

ISO Metric fine thread DIN-13
Metrisches ISO-Feingewinde DIN-13

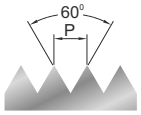

NHMg

HSS

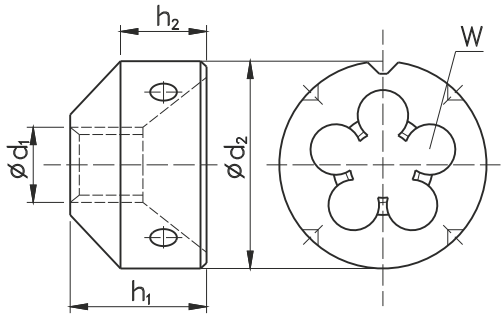

НАИМЕНОВАНИЕ / Name / Bezeichnung				800	Ms	
МАТЕРИАЛ / *Material / Werkstoff*				P1.2-1.3, N4.2	N4.5-4.6	
ИЗГОТОВЛЕНА ИЗ / *Quality of matrial / Qualität*				HSS	HSS	
ИСПОЛНЕНИЕ / *Execution / Ausführung*						
СБЕГ РЕЗЬБЫ / *Chamfer / Anschnitt*				1,75P	1,25P	
ТОЧНОСТЬ / *Tolerance / Toleranz*				6g	6g	

MF Ć d_1	P	Ć d_2	h_1	h_2	W	ø d	INDEX	K1-821001	K1-864001
M 8 x 1	1	25	15	9	4	7,88	0083	o	o
M 10 x 1	1	25	15	9	5	9,88	0103	o	o
M 12 x 1	1	30	18	11	6	11,88	0123	o	o
M 14 x 1	1	30	18	11	6	13,88	0143	o	o
M 14 x 1,5	1,5	30	18	11	6	13,85	0145	o	o
M 16 x 1,5	1,5	38	22	14	6	15,85	0165	o	o
M 18 x 1,5	1,5	38	22	14	6	17,85	0185	o	o
M 20 x 1,5	1,5	38	22	14	7	19,85	0205	o	o
M 22 x 1,5	1,5	45	28	18	6	21,85	0225	o	o
M 24 x 1,5	1,5	45	28	18	8	23,85	0245	o	o

ПРИМЕР ЗАКАЗА / *Example of order / Beispiel einer Bestellung:*

K1-821001-0103
NHMg M10x1 6g HSS 800

● **Доступно со склада, цены в прайс-листе**
Available from stock, the price in the price list / Ab Lager lieferbar, der Preis in der Preisliste
○ **Для скорой поставки, цена по запросу**
For quick delivery, price on request / Für die schnelle Lieferung, Preis auf Anfrage

КРУГЛЫЕ ПЛАШКИ ДЛЯ ИНСТРУМЕНТАЛЬНЫХ НАБОРОВ

CIRCULAR DIES FOR TOOL SETS
RUNDE SCHNEIDEISEN FÜR SCHNEIDWERKZEUGSÄTZE

Мелкая метрическая резьба стандарта ISO DIN-13

ISO Metric fine thread DIN-13
Metrisches ISO-Feingewinde DIN-13

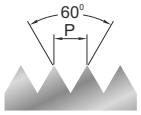

~DIN-EN 22 568

HSS

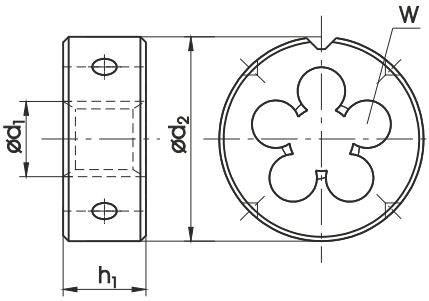

НАИМЕНОВАНИЕ / Name / Bezeichnung	800	800			
МАТЕРИАЛ / *Material / Werkstoff*	P1.2-1.3, N4.2	P1.2-1.3, N4.2			
ИЗГОТОВЛЕНА ИЗ / *Quality of matrial / Qualität*	HSS	HSS			
ИСПОЛНЕНИЕ / *Execution / Ausführung*	D25	D38			
СБЕГ РЕЗЬБЫ / *Chamfer / Anschnitt*	1,75P	1,75P			
ТОЧНОСТЬ / *Tolerance / Toleranz*	6g	6g			

MF Ćd1	P	Ć d2 x h1	W	ød	INDEX	N1-121251	N1-121381			
M 8 x 1*	1	25 x 9	4	7,88	0083*					
M 10 x 1	1	25 x 9	5	9,88	0103	●				
M 10 x 1,25	1,25	25 x 9	5	9,86	0104	●				
M 12 x 1,25	1,25	25 x 9	6	11,86	0124	●				
M 12 x 1,5	1,5	25 x 9	6	11,85	0125	●				
M 16 x 1,5	1,5	38 x 14	6	15,85	0165		●			
M 18 x 1,5	1,5	38 x 14	6	17,85	0185		●			

*** Стандартные габаритные размеры в каталоге указаны под индексом N1-121001**
** standard overall dimensions avilalble with catalogue number N1-121001*
** Standardabmessungen sind unter dem Index N1-121001 erhältlich*

ПРИМЕР ЗАКАЗА / *Example of order / Beispiel einer Bestellung:*

N1-121251-0103
DIN-EN 22 568 M10x1 6g HSS 800 D25

● **Доступно со склада, цены в прайс-листе**
Available from stock, the price in the price list / Ab Lager lieferbar, der Preis in der Preisliste
○ **Для скорой поставки, цена по запросу**
For quick delivery, price on request / Für die schnelle Lieferung, Preis auf Anfrage

Американская унифицированная резьба UNC, ANSI B-1.1

American unified coarse thread UNC, ANSI B-1.1
Amerikanisches Unified - Grobgewinde UNC, ANSI B-1.1

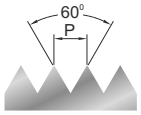

DIN-EN 22 568

HSS

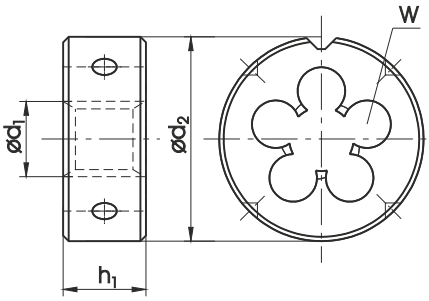

НАИМЕНОВАНИЕ / Name / Bezeichnung	800	800			
МАТЕРИАЛ / *Material / Werkstoff*	P1.2-1.3, N4.2	P1.2-1.3, N4.2			
ИЗГОТОВЛЕНА ИЗ / *Quality of matrial / Qualität*	HSS	HSS			
ИСПОЛНЕНИЕ / *Execution / Ausführung*		LH			
СБЕГ РЕЗЬБЫ / *Chamfer / Anschnitt*	1,75P	1,75P			
ТОЧНОСТЬ / *Tolerance / Toleranz*	2A	2A			

UNC	Ć d_1	1"/P	P	Ć d_2 x h_1	W	ød	INDEX	N1-121001	N1-111001			
No 5 - 40	3,175	40	0,635	20 x 5	3	3,09	4105	●	○			
No 6 - 32	3,505	32	0,794	20 x 5	3	3,41	4106	●	○			
No 8 - 32	4,166	32	0,794	20 x 7	3	4,07	4108	●	○			
No 10 - 24	4,826	24	1,058	20 x 7	3	4,71	4110	●	○			
No 12 - 24	5,486	24	1,058	20 x 7	4	5,37	4112	●	○			
1/4 - 20	6,350	20	1,270	20 x 7	4	6,22	4127	●	○			
5/16 - 18	7,938	18	1,411	25 x 9	4	7,80	4128	●	○			
3/8 - 16	9,525	16	1,588	30 x 11	4	9,37	4129	●	○			
7/16 - 14	11,112	14	1,814	30 x 11	4	10,95	4130	●	○			
1/2 - 13	12,700	13	1,954	38 x 14	4	12,52	4131	●	○			
9/16 - 12	14,288	12	2,117	38 x 14	4	14,10	4132	●	○			
5/8 - 11	15,875	11	2,309	45 x 18	5	15,68	4133	●	○			
3/4 - 10	19,050	10	2,504	45 x 18	5	18,84	4135	●	○			
7/8 - 9	22,225	9	2,822	55 x 22	5	22,00	4137	●	○			
1 - 8	25,400	8	3,175	55 x 22	5	25,16	4139	●	○			
1.1/8 - 7	28,575	7	3,629	65 x 25	5	28,31	4141	○	○			
1.1/4 - 7	31,750	7	3,629	65 x 25	6	31,49	4143	○	○			
1.3/8 - 6	34,925	6	4,233	65 x 25	7	34,63	4145	○	○			
1.1/2 - 6	38,100	6	4,233	75 x 30	6	37,80	4147	○	○			
1.3/4 - 5	44,450	5	5,080	90 x 36	6	44,12	4151	○	○			
2 - 4.1/2	50,800	4.1/2	5,645	90 x 36	7	50,45	4155	○	○			

ПРИМЕР ЗАКАЗА / *Example of order / Beispiel einer Bestellung:*

N1-121001-4127
DIN-EN 22 568 1/4-20 UNC 2A HSS 800

● **Доступно со склада, цены в прайс-листе**
Available from stock, the price in the price list / Ab Lager lieferbar, der Preis in der Preisliste
○ **Для скорой поставки, цена по запросу**
For quick delivery, price on request / Für die schnelle Lieferung, Preis auf Anfrage

Американская унифицированная резьба с мелким шагом UNF, ANSI B-1.1

American unified fine thread UNF, ANSI B-1.1
Amerikanisches Unified - Feingewinde UNF, ANSI B-1.1

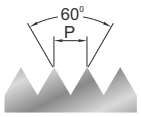

DIN-EN 22 568

HSS

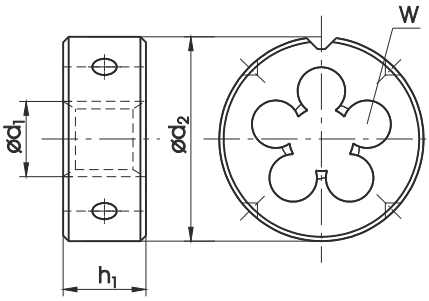

НАИМЕНОВАНИЕ / Name / Bezeichnung	800	800			
МАТЕРИАЛ / *Material / Werkstoff*	P1.2-1.3, N4.2	P1.2-1.3, N4.2			
ИЗГОТОВЛЕНА ИЗ / *Quality of matrial / Qualität*	HSS	HSS			
ИСПОЛНЕНИЕ / *Execution / Ausführung*		LH			
СБЕГ РЕЗЬБЫ / *Chamfer / Anschnitt*	1,75P	1,75P			
ТОЧНОСТЬ / *Tolerance / Toleranz*	2A	2A			

UNF	Ć d_1	1"/P	P	Ć d_2 x h_1	W	ød	INDEX	N1-121001	N1-111001			
No 5 - 44	3,175	44	0,577	20 x 5	3	3,10	4205	●	○			
No 6 - 40	3,505	40	0,635	20 x 5	3	3,42	4206	●	○			
No 8 - 36	4,166	36	0,705	20 x 7	3	4,08	4208	●	○			
No 10 - 32	4,826	32	0,794	20 x 7	3	4,73	4210	●	○			
No 12 - 28	5,486	28	0,907	20 x 7	4	5,38	4212	●	○			
1/4 - 28	6,350	28	0,907	20 x 7	4	6,24	4227	●	○			
5/16 - 24	7,938	24	1,058	25 x 9	5	7,82	4228	●	○			
3/8 - 24	9,525	24	1,058	30 x 11	4	9,41	4229	●	○			
7/16 - 20	11,112	20	1,270	30 x 11	5	10,98	4230	●	○			
1/2 - 20	12,700	20	1,270	38 x 10	5	12,56	4231	●	○			
9/16 - 18	14,288	18	1,411	38 x 10	5	14,14	4232	●	○			
5/8 - 18	15,875	18	1,411	45 x 14	5	15,73	4233	●	○			
3/4 - 16	19,050	16	1,588	45 x 14	6	18,89	4235	●	○			
7/8 - 14	22,225	14	1,814	55 x 16	5	22,05	4237	●	○			
1 - 12	25,400	12	2,117	55 x 16	6	25,21	4239	●	○			
1.1/8 - 12	28,575	12	2,117	65 x 18	6	28,38	4241	○	○			
1.1/4 - 12	31,750	12	2,117	65 x 18	6	31,55	4243	○	○			
1.3/8 - 12	34,925	12	2,117	65 x 18	7	34,73	4245	○	○			
1.1/2 - 12	38,100	12	2,117	75 x 20	8	37,90	4247	○	○			

ПРИМЕР ЗАКАЗА / *Example of order / Beispiel einer Bestellung:*

N1-121001-4239
DIN-EN 22 568 1-12 UNF 2A HSS 800

● **Доступно со склада, цены в прайс-листе**
Available from stock, the price in the price list / Ab Lager lieferbar, der Preis in der Preisliste
○ **Для скорой поставки, цена по запросу**
For quick delivery, price on request / Für die schnelle Lieferung, Preis auf Anfrage

Трубная резьба Витворта G, DIN-ISO 228

Whitworth pipe thread G, DIN-ISO 228
Whitworth Rohrgewinde G, DIN-ISO 228

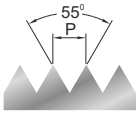

DIN-EN 24 231

HSS | HSSE

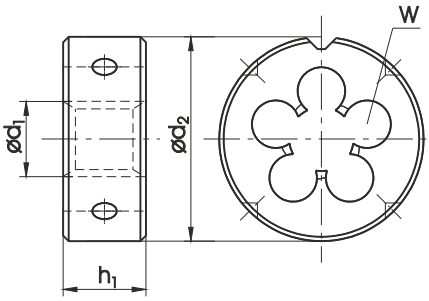

	800	800	INOX	Ms
НАИМЕНОВАНИЕ / Name / Bezeichnung				
МАТЕРИАЛ / *Material / Werkstoff*	P1.2-1.3, N4.2	P1.2-1.3, N4.2	P1.2-1.3, N4.2	P1.2-1.3, M2.1-M2.2, N4.2-4.3
ИЗГОТОВЛЕНА ИЗ / *Quality of matrial / Qualität*	HSS	HSS	HSSE	HSS
ИСПОЛНЕНИЕ / *Execution / Ausführung*		LH		
СБЕГ РЕЗЬБЫ / *Chamfer / Anschnitt*	1,75P	1,75P	2,25P	1,25P
ТОЧНОСТЬ / *Tolerance / Toleranz*	A	A	A	A

G	Ć d_1	1"/P	P	Ć d_2 x h_1	W	ød	INDEX	N1-121001	N1-111001	N2-188001	N1-164001
G-1/8”	9,73	28	0,907	30 x 11	4	9,62	3123	●	○	●	●
G-1/4”	13,16	19	1,337	38 x 10	4	13,03	3127	●	●	●	●
G-3/8”	16,66	19	1,337	45 x 14	5	16,54	3129	●	●	●	●
G-1/2”	20,96	14	1,814	45 x 14	6	20,81	3131	●	●	●	●
G-5/8”	22,91	14	1,814	55 x 16	5	22,77	3133	●	○	○	○
G-3/4”	26,44	14	1,814	55 x 16	6	26,30	3135	●	●	●	●
G-7/8”	30,20	14	1,814	65 x 18	6	30,06	3137	●	○	○	○
G-1”	33,25	11	2,309	65 x 18	7	33,07	3139	●	●	●	●
G-1.1/8”	37,90	11	2,309	75 x 20	7	37,72	3141	○	○	○	○
G-1.1/4”	41,91	11	2,309	75 x 20	8	41,73	3143	●	○	○	○
G-1.3/8”	44,32	11	2,309	90 x 22	7	44,14	3145	○	○	○	○
G-1.1/2”	47,80	11	2,309	90 x 22	7	47,62	3147	●	○	○	○
G-1.3/4”	53,75	11	2,309	105 x 22	8	53,57	3151	○	○	○	○
G-2”	59,61	11	2,309	105 x 22	8	59,43	3155	○	○	○	○
G-2.1/4”	65,71	11	2,309	120 x 22	8	65,49	3157	○	○	○	○

ПРИМЕР ЗАКАЗА / *Example of order / Beispiel einer Bestellung:*

N1-164001-3129
DIN-EN 24 231 G-3/8” A HSS Ms

● **Доступно со склада, цены в прайс-листе**
Available from stock, the price in the price list / Ab Lager lieferbar, der Preis in der Preisliste
○ **Для скорой поставки, цена по запросу**
For quick delivery, price on request / Für die schnelle Lieferung, Preis auf Anfrage

Трубная резьба Витворта G, DIN-ISO 228

Whitworth pipe thread G, DIN-ISO 228
Whitworth Rohrgewinde G, DIN-ISO 228

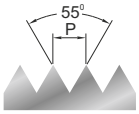

NHMg

HSS

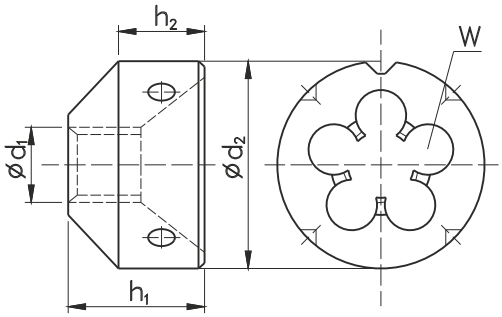

НАИМЕНОВАНИЕ / Name / Bezeichnung	800	Ms			
МАТЕРИАЛ / *Material / Werkstoff*	P1.2-1.3, N4.2	N4.5-4.6			
ИЗГОТОВЛЕНА ИЗ / *Quality of matrial / Qualität*	HSS	HSS			
ИСПОЛНЕНИЕ / *Execution / Ausführung*					
СБЕГ РЕЗЬБЫ / *Chamfer / Anschnitt*	1,75P	1,25P			
ТОЧНОСТЬ / *Tolerance / Toleranz*	A	A			

G	Ć d_1	1"/P	P	Ć d_2	h_1	h_2	W	ø d	INDEX	K1-821001	K1-864001			
G-1/8”	9,73	28	0,907	30	18	11	5	9,62	3123	○	●			
G-1/4”	13,16	19	1,337	38	18	10	5	13,03	3127	○	●			
G-3/8”	16,66	19	1,337	45	18	10	5	16,54	3129	○	●			
G-1/2”	20,96	14	1,814	45	23	14	6	20,81	3131	○	●			
G-5/8”	22,91	14	1,814	55	27	16	5	22,77	3133	○	○			
G-3/4”	26,44	14	1,814	55	27	16	6	26,30	3135	○	●			

ПРИМЕР ЗАКАЗА / *Example of order / Beispiel einer Bestellung:*

K1-864001-3131
NHMg G-1/2” A HSS Ms

● **Доступно со склада, цены в прайс-листе**
Available from stock, the price in the price list / Ab Lager lieferbar, der Preis in der Preisliste
○ **Для скорой поставки, цена по запросу**
For quick delivery, price on request / Für die schnelle Lieferung, Preis auf Anfrage

Наружная трубная коническая резьба R, ISO-7/1

Whitworth pipe external thread R, ISO-7/1
Kegelliges Whitworh-Rohr-Außengewinde R, ISO-7/1

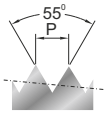

DIN-EN 24 230

HSS

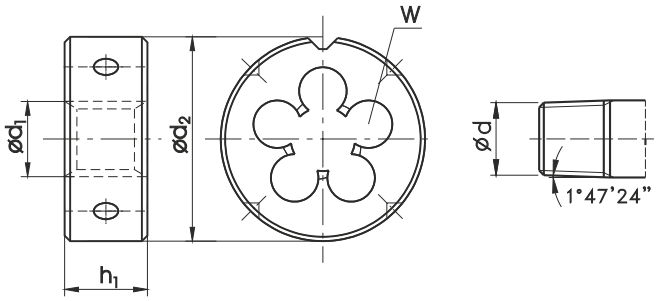

НАИМЕНОВАНИЕ / Name / Bezeichnung	**800**				
МАТЕРИАЛ / *Material / Werkstoff*	P1.2-1.3, N4.2				
ИЗГОТОВЛЕНА ИЗ / *Quality of matrial / Qualität*	HSS				
ИСПОЛНЕНИЕ / *Execution / Ausführung*					
СБЕГ РЕЗЬБЫ / *Chamfer / Anschnitt*	2P				
ТОЧНОСТЬ / *Tolerance / Toleranz*					

R	Ć d_1	1"/P	P	Ć d_2 x h_1	W	ød	INDEX	N1-121001				
R-1/8”	9,73	28	0,907	30 x 11	5	9,48	3423	●				
R-1/4”	13,16	19	1,337	38 x 14	5	12,78	3427	●				
R-3/8”	16,16	19	1,337	45 x 18	5	16,26	3429	●				
R-1/2”	20,96	14	1,814	55 x 22	5	20,44	3431	●				
R-3/4”	26,44	14	1,814	55 x 22	6	25,85	3435	●				
R-1”	32,25	11	2,309	65 x 25	7	32,60	3439	●				

ПРИМЕР ЗАКАЗА / *Example of order / Beispiel einer Bestellung:*

N1-121001-3427
DIN-EN 24 230 R-1/4” HSS 800

● **Доступно со склада, цены в прайс-листе**
Available from stock, the price in the price list / Ab Lager lieferbar, der Preis in der Preisliste
○ **Для скорой поставки, цена по запросу**
For quick delivery, price on request / Für die schnelle Lieferung, Preis auf Anfrage

Резьба Витворта (крупный шаг) BSW, BS-84:1956

Whitworth thread BSW, BS-84:1956
Whitworth-Gewinde BSW, BS-84:1956

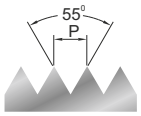

DIN-EN 22 568

HSS

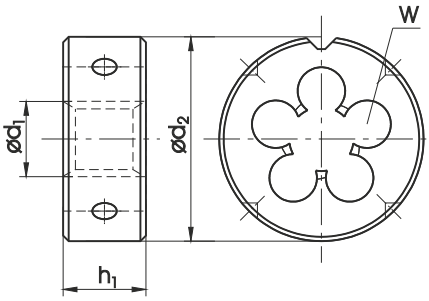

НАИМЕНОВАНИЕ / Name / Bezeichnung	800	800			
МАТЕРИАЛ / *Material / Werkstoff*	P1.2-1.3, N4.2	P1.2-1.3, N4.2			
ИЗГОТОВЛЕНА ИЗ / *Quality of matrial / Qualität*	HSS	HSS			
ИСПОЛНЕНИЕ / *Execution / Ausführung*		LH			
СБЕГ РЕЗЬБЫ / *Chamfer / Anschnitt*	1,75P	1,75P			
ТОЧНОСТЬ / *Tolerance / Toleranz*	medium class	medium class			

BSW	Ć d_1	1"/P	P	Ć d_2 x h_1	W	ød	INDEX	N1-121001	N1-111001			
1/8 - 40	3,18	40	0,635	20 x 5	3	3,09	7123	●	○			
3/16 - 24	4,76	24	1,058	20 x 7	4	4,66	7125	●	○			
1/4 - 20	6,35	20	1,270	20 x 7	4	6,24	7127	●	○			
5/16 - 18	7,94	18	1,411	25 x 9	4	7,82	7128	●	○			
3/8 - 16	9,53	16	1,588	30 x 11	4	9,40	7129	●	○			
7/16 - 14	11,11	14	1,814	30 x 11	4	10,98	7130	●	○			
1/2 - 12	12,70	12	2,117	38 x 14	4	12,56	7131	●	○			
9/16 - 12	14,29	12	2,117	38 x 14	4	14,14	7132	●	○			
5/8 - 11	15,88	11	2,309	45 x 18	5	15,72	7133	●	○			
3/4 - 10	19,05	10	2,504	45 x 18	5	18,89	7135	●	○			
7/8 - 9	22,23	9	2,822	55 x 22	5	22,10	7137	●	○			
1 - 8	25,40	8	3,175	55 x 22	5	25,27	7139	●	○			

ПРИМЕР ЗАКАЗА / *Example of order / Beispiel einer Bestellung:*

N1-121001-7123
DIN-EN 22 568 1/8-40 BSW HSS 800

● **Доступно со склада, цены в прайс-листе**
Available from stock, the price in the price list / Ab Lager lieferbar, der Preis in der Preisliste
○ **Для скорой поставки, цена по запросу**
For quick delivery, price on request / Für die schnelle Lieferung, Preis auf Anfrage

Резьба Витворта (МЕЛКИЙ ШАГ) BSF, BS-84:1956

British Whitworth fine thread BSF, BS-84:1956
Britisches Whitworth - Feingewinde BSF, BS-84:1956

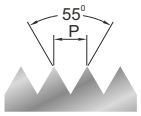

DIN-EN 22 568

HSS

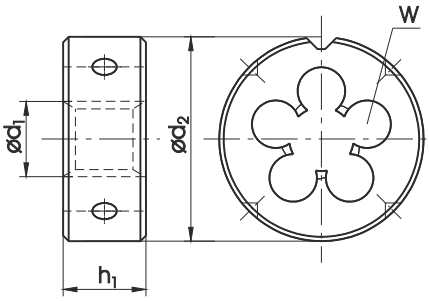

НАИМЕНОВАНИЕ / Name / Bezeichnung	800	800			
МАТЕРИАЛ / *Material / Werkstoff*	P1.2-1.3, N4.2	P1.2-1.3, N4.2			
ИЗГОТОВЛЕНА ИЗ / *Quality of matrial / Qualität*	HSS	HSS			
ИСПОЛНЕНИЕ / *Execution / Ausführung*		LH			
СБЕГ РЕЗЬБЫ / *Chamfer / Anschnitt*	1,75P	1,75P			
ТОЧНОСТЬ / *Tolerance / Toleranz*	medium class	medium class			

BSF	Ć d_1	1"/P	P	Ć d_2 x h_1	W	ød	INDEX	N1-121001	N1-111001			
3/16 - 32	4,76	32	0,794	20 x 7	4	4,76	7225	●	○			
1/4 - 26	6,35	26	0,977	20 x 7	4	6,25	7227	●	○			
5/16 - 22	7,94	22	1,155	25 x 9	4	7,83	7228	●	○			
3/8 - 20	9,53	20	1,270	30 x 11	4	9,41	7229	●	○			
7/16 - 18	11,11	18	1,411	30 x 11	5	10,99	7230	●	○			
1/2 - 16	12,70	16	1,588	38 x 10	5	12,57	7231	●	○			
9/16 - 16	14,29	16	1,588	38 x 10	4	14,16	7232	●	○			
5/8 - 14	15,88	14	1,814	45 x 14	4	15,73	7233	●	○			
3/4 - 12	19,05	12	2,117	45 x 14	5	18,89	7235	●	○			
7/8 - 11	22,23	11	2,309	55 x 22	5	22,11	7237	●	○			
1 - 10	25,40	10	2,504	55 x 22	5	25,28	7239	●	○			

ПРИМЕР ЗАКАЗА / *Example of order / Beispiel einer Bestellung:*

N1-121001-7239
DIN-EN 22 568 1-10 BSF HSS 800

● **Доступно со склада, цены в прайс-листе**
Available from stock, the price in the price list / Ab Lager lieferbar, der Preis in der Preisliste
○ **Для скорой поставки, цена по запросу**
For quick delivery, price on request / Für die schnelle Lieferung, Preis auf Anfrage

Американская коническая трубная резьба NPT 1:16, ANSI B-1.20.1

American tapered pipe thread
NPT 1:16, ANSI B-1.20.1
Amerikanisches kegeliges Rohrgewinde
NPT 1:16, ANSI B-1.20.1

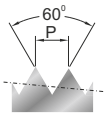

DIN-EN 24 230

HSS

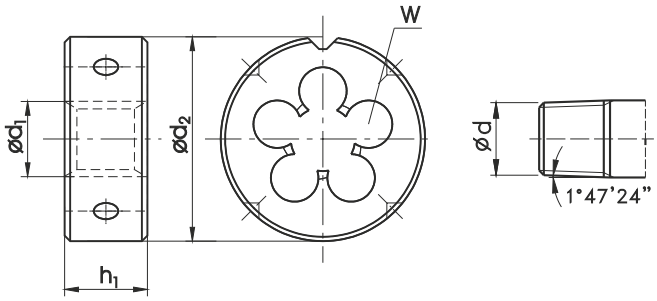

НАИМЕНОВАНИЕ / Name / Bezeichnung	**800**				
МАТЕРИАЛ / *Material / Werkstoff*	P1.2-1.3, N4.2				
ИЗГОТОВЛЕНА ИЗ / *Quality of matrial / Qualität*	HSS				
ИСПОЛНЕНИЕ / *Execution / Ausführung*					
СБЕГ РЕЗЬБЫ / *Chamfer / Anschnitt*	2P				
ТОЧНОСТЬ / *Tolerance / Toleranz*					

NPT	Ć d_1	1"/P	P	Ć d_2 x h_1	W	ød	INDEX	N1-121001				
1/8”	9,728	27	0,941	30 x 11	5	9,99	4623	●				
1/4”	13,157	18	1,411	38 x 14	5	13,26	4627	●				
3/8”	16,662	18	1,411	45 x 18	5	16,67	4629	●				
1/2”	20,955	14	1,814	45 x 18	6	20,71	4631	●				
3/4”	26,441	14	1,814	55 x 22	6	26,03	4635	●				
1”	33,249	11.1/2	2,209	65 x 25	7	32,59	4639	●				

ПРИМЕР ЗАКАЗА / *Example of order / Beispiel einer Bestellung:*

N1-121001-4627
DIN-EN 24 230 1/4” NPT HSS 800

● **Доступно со склада, цены в прайс-листе**
Available from stock, the price in the price list / Ab Lager lieferbar, der Preis in der Preisliste
○ **Для скорой поставки, цена по запросу**
For quick delivery, price on request / Für die schnelle Lieferung, Preis auf Anfrage

Трубная резьба Pg, DIN-40430

DIN-EN 22 568

Steel conduit thread Pg, DIN-40430
Stahlpanzerrohr - Gewinde Pg, DIN-40430

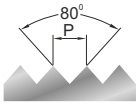

HSS

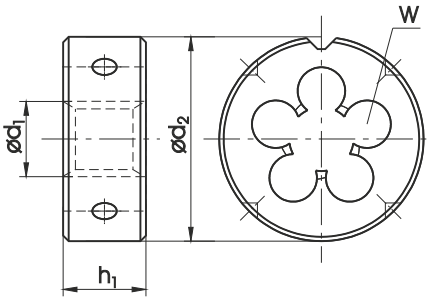

НАИМЕНОВАНИЕ / Name / Bezeichnung	**800**				
МАТЕРИАЛ / *Material / Werkstoff*	P1.2-1.3, N4.2				
ИЗГОТОВЛЕНА ИЗ / *Quality of matrial / Qualität*	HSS				
ИСПОЛНЕНИЕ / *Execution / Ausführung*					
СБЕГ РЕЗЬБЫ / *Chamfer / Anschnitt*	1,75P				
ТОЧНОСТЬ / *Tolerance / Toleranz*					

Pg	Ć d_1	1"/P	P	Ć d_2 x h_1	W	ød	INDEX	N1-121001				
Pg 7	12,5	20	1,270	38 x 10	4	12,40	8807	●				
Pg 9	15,2	18	1,411	45 x 14	5	15,10	8809	●				
Pg 11	18,6	18	1,411	45 x 14	5	18,50	8811	●				
Pg 13,5	20,4	18	1,411	45 x 14	5	20,30	8813	●				
Pg 16	22,5	18	1,411	55 x 16	5	22,40	8816	●				
Pg 21	28,3	16	1,588	65 x 18	6	28,15	8821	●				
Pg 29	37,0	16	1,588	65 x 18	7	36,85	8829	●				
Pg 36	47,0	16	1,588	90 x 22	7	46,85	8836	○				
Pg 42	54,0	16	1,588	105 x 22	9	53,85	8842	○				
Pg 48	59,3	16	1,588	105 x 22	8	59,15	8848	○				

Резьба Pg заменена мелкой метрической резьбой MF согласно DIN EN 60423, изготавливается под заказ

Pg thread is replaced by metric fine MF according to DIN EN 60423 available on request

Pg-Gewinde wird durch metrisches Feingewinde ersetzt nach Norm DIN EN 60423 auf Anfrage

ПРИМЕР ЗАКАЗА / *Example of order / Beispiel einer Bestellung:*

N1-121001-8807
DIN-EN 22 568 Pg7 HSS 800

● **Доступно со склада, цены в прайс-листе**
Available from stock, the price in the price list / Ab Lager lieferbar, der Preis in der Preisliste

○ **Для скорой поставки, цена по запросу**
For quick delivery, price on request / Für die schnelle Lieferung, Preis auf Anfrage